ADK・ADP-IM　アルミ１レール引戸

★用途に合わせた、ご提案・設計いたします。

※材質　JISH4100　A6063S-T5　仕上　JISH8602　B 種（陽極酸化複合皮膜）

ADP-IM

★最大寸法 H2500

W5m片引 W10m両引

★各種　電動装置対応

（ﾜｲﾔｰ・ﾁｪｰﾝ・ﾗｯｸ式）

★剣先付・忍付・ルーバ目隠に対応

★潜扉　対応

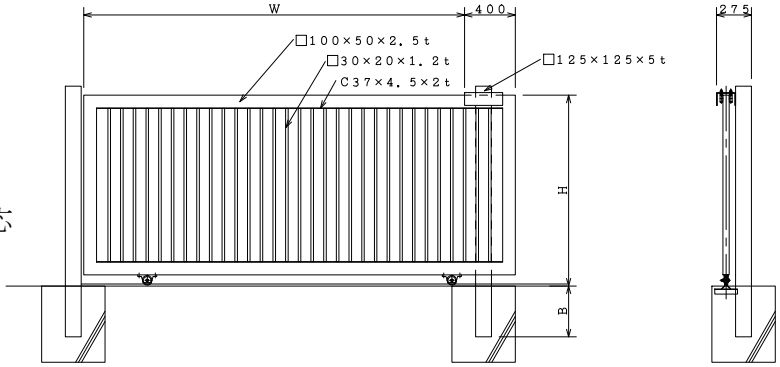

ADK-IM

標準部材

扉枠□100×50×2.5 t

格子□28×18×1.4/2 t

□30×20×1.2 t

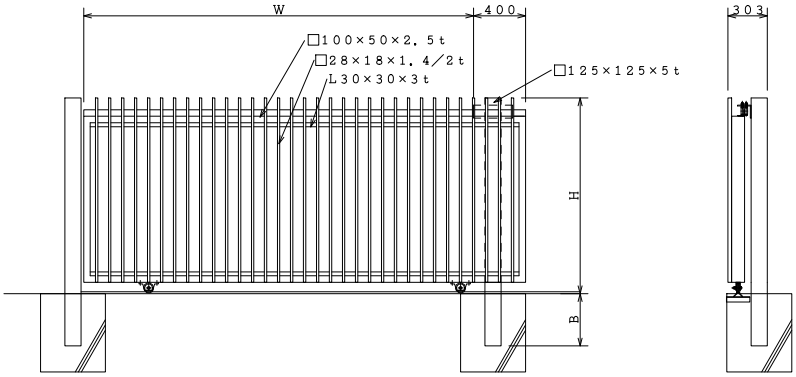

S=ｼﾙﾊﾞｰ　B=ﾌﾞﾛﾝｽﾞ　DB=ﾀﾞｰｸﾌﾞﾛﾝｽﾞ　ST=ｽﾃﾝｶﾗｰ　BD=ﾌﾞﾗｯｸﾌﾞﾗｳﾝ　P=塗装色